EXAMEN PARCIAL – 2 DE DICIEMBRE DE 1998
ESTRUCTURA Y TECNOLOGÍA DE COMPUTADORES
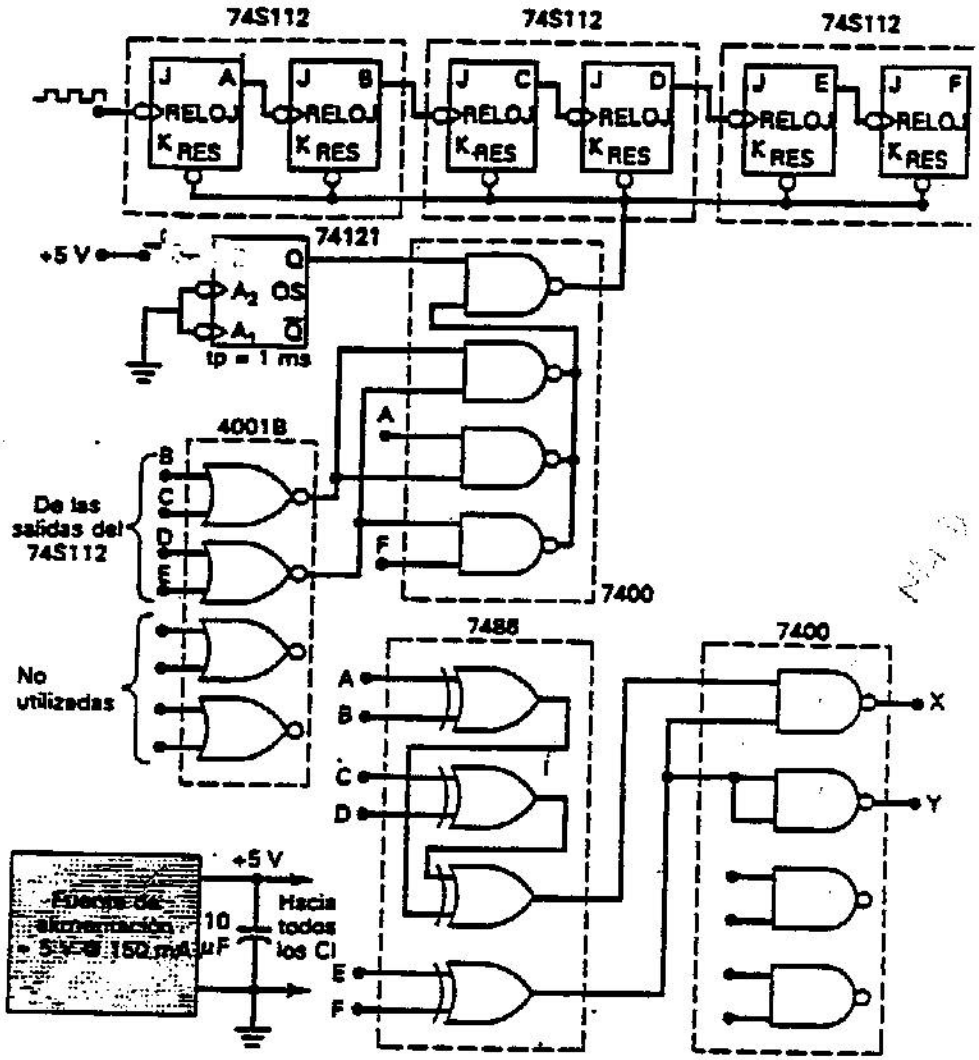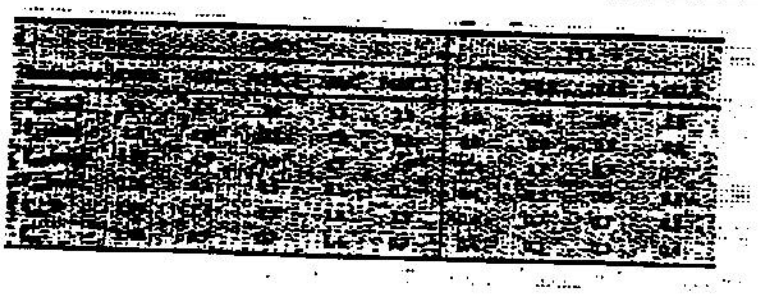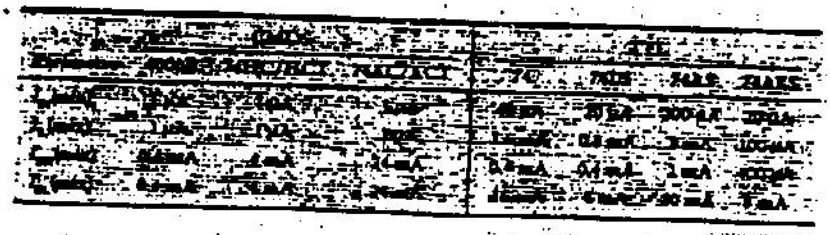
1) La siguiente figura es un circuito lógico mal diseñado. Contiene casos donde no se han tomado en cuenta de manera adecuada las carcteristicas de los CI. Encuentre los casos erróneos. Razone todos los casos erróneos.